① コックピットの組み立て
Cockpit Assembly

★ デカールをはってください。
APPLY DECAL

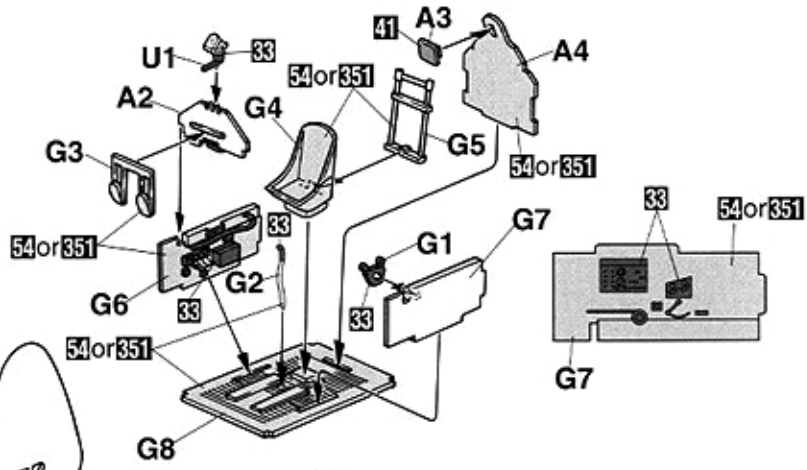

② 胴体の組み立て
Fuselage Assembly

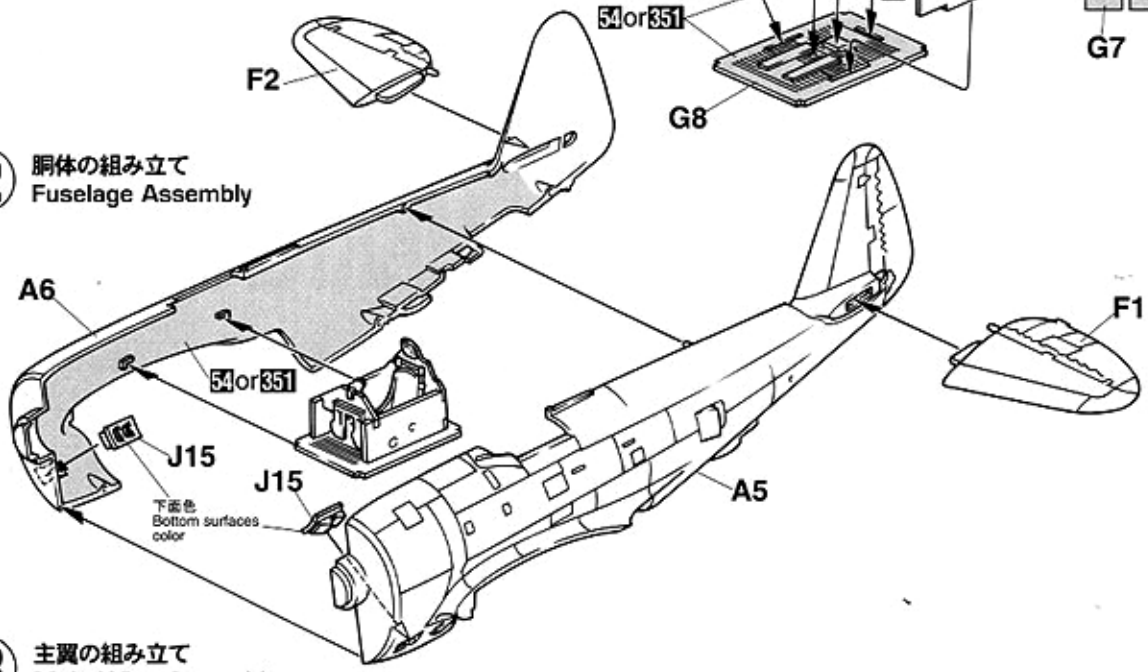

③ 主翼の組み立て
Main Wing Assembly

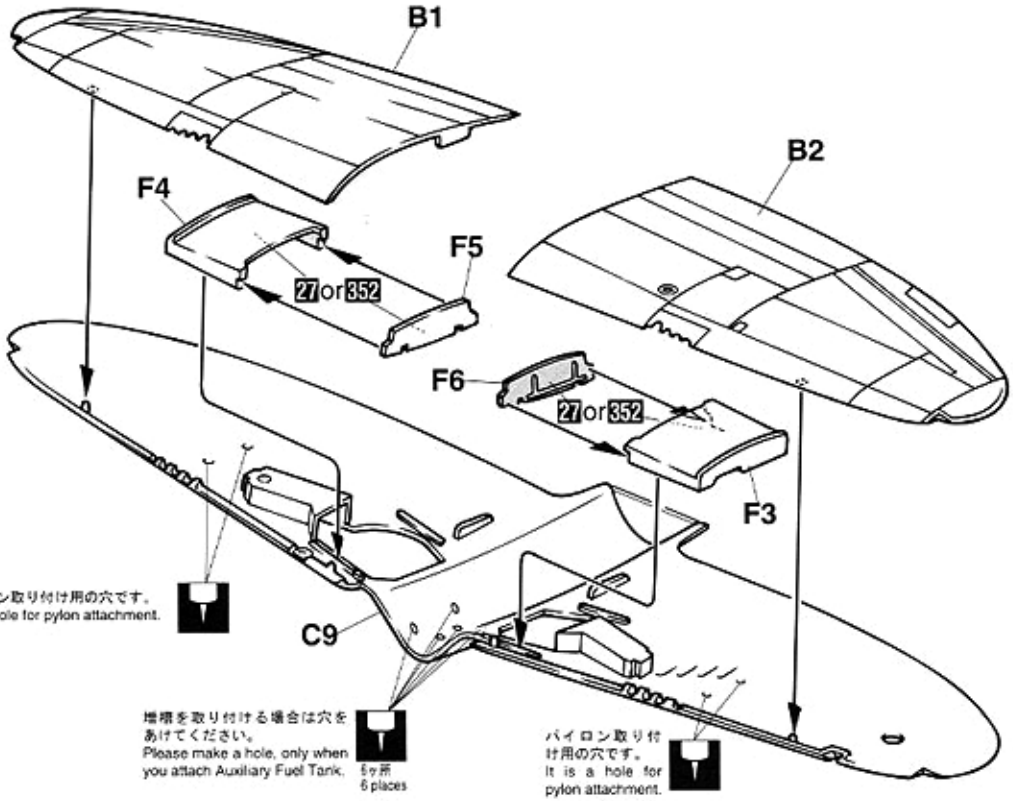

4 主翼の取り付け
Main Wing Installation

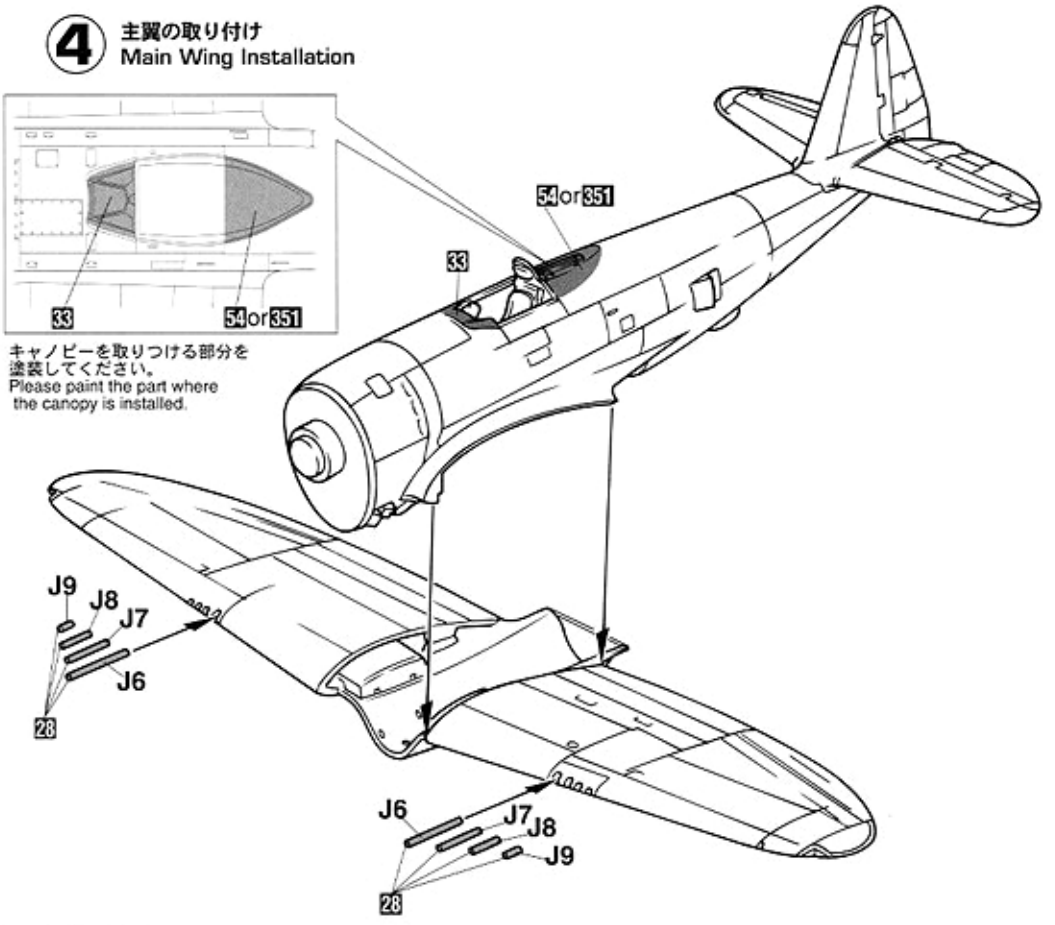

5 主脚の組み立て
Main Gear Assembly

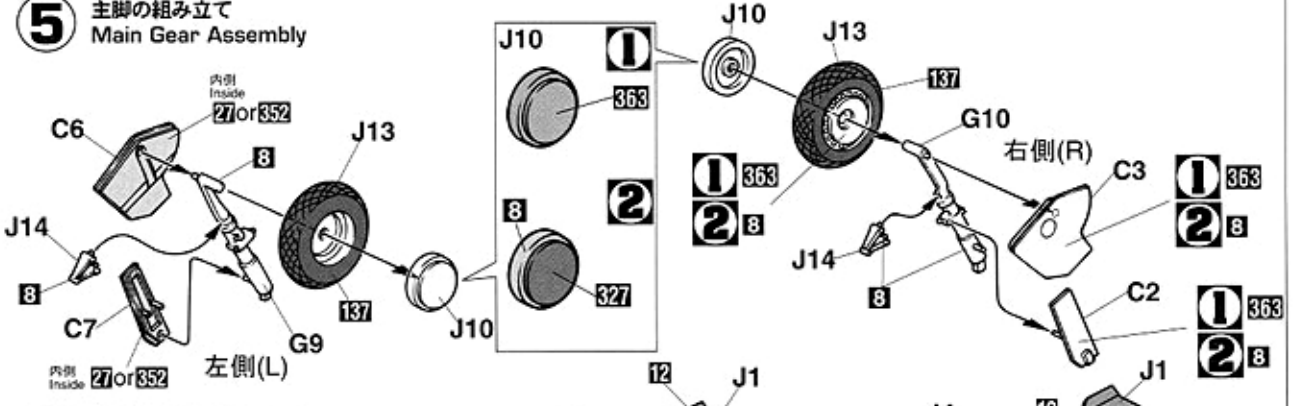

6 増槽と爆弾の組み立て
Auxiliary Fuel Tank & Bombs Assembly

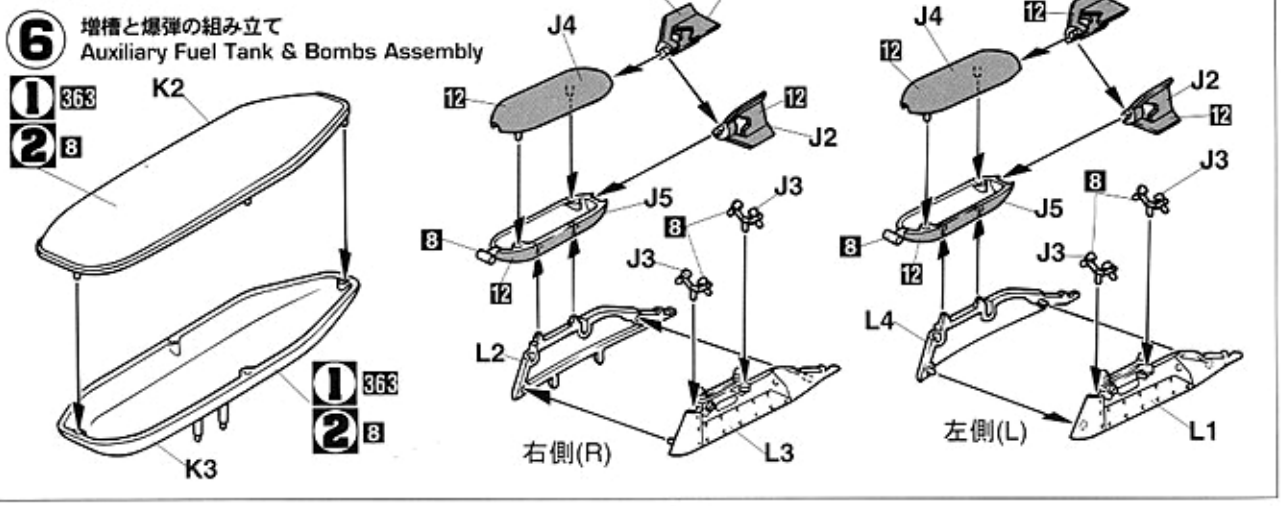

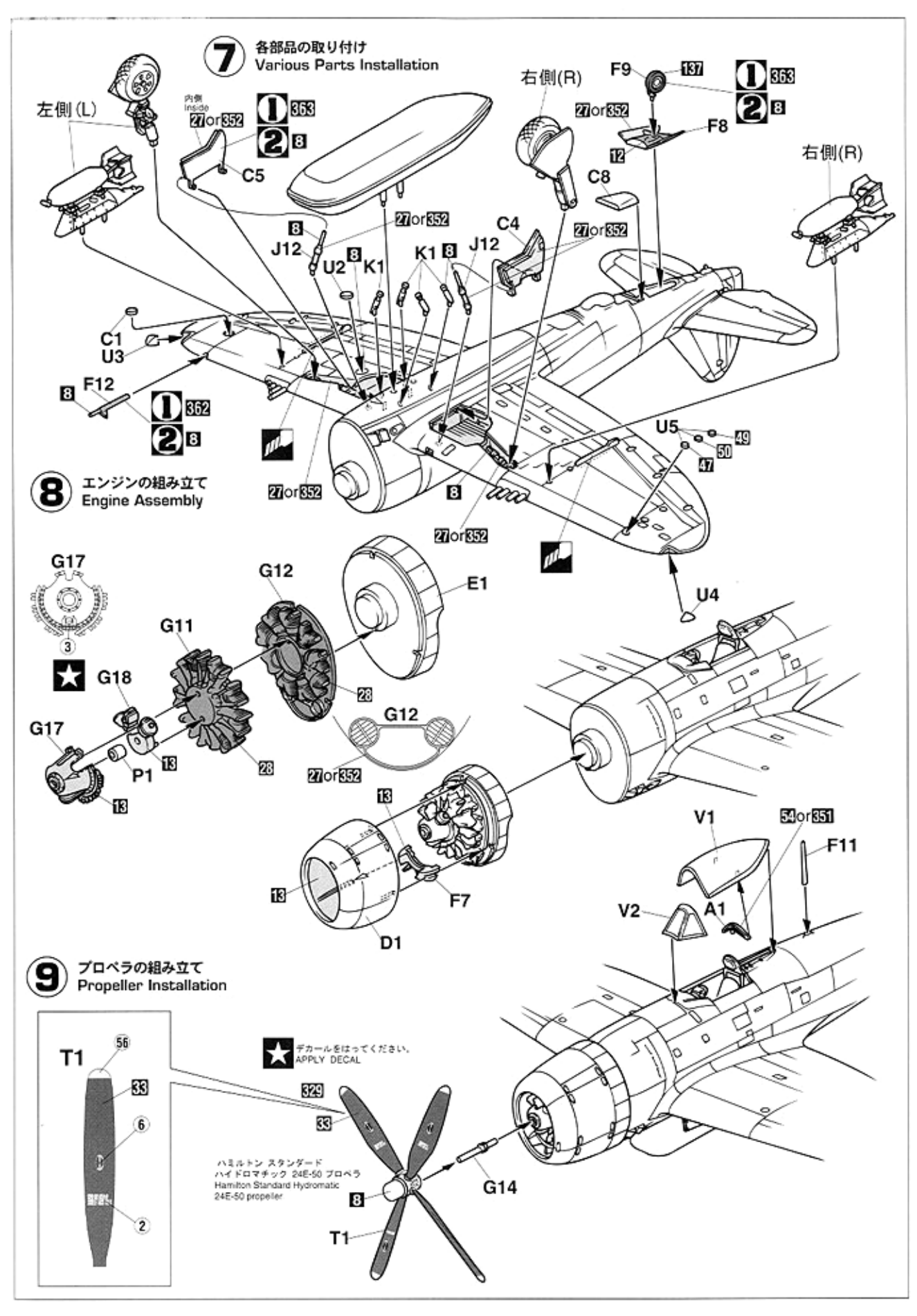

7 各部品の取り付け
Various Parts Installation
左側(L)
内側
Inside
27or352
1 363
2 8
C5
右側(R)
F9
137
1 363
2 8
27or352
F8
12
右側(R)
C8
27or352
C4
27or352
8
J12
U2
8
K1
K1
8
J12
C1
U3
8
F12
1 362
2 8
U5
49
50
47
27or352
8
27or352
U4
8 エンジンの組み立て
Engine Assembly
G17
3
G12
E1
G11
G18
28
G12
G17
P1
13
28
27or352
13
13
13
F7
D1
V1
54or351
F11
V2
A1
9 プロペラの組み立て
Propeller Installation
T1
56
33
6
2
デカールをはってください。
APPLY DECAL
329
33
ハミルトン スタンダード
ハイドロマチック 24E-50 プロペラ
Hamilton Standard Hydromatic
24E-50 propeller
8
G14
T1

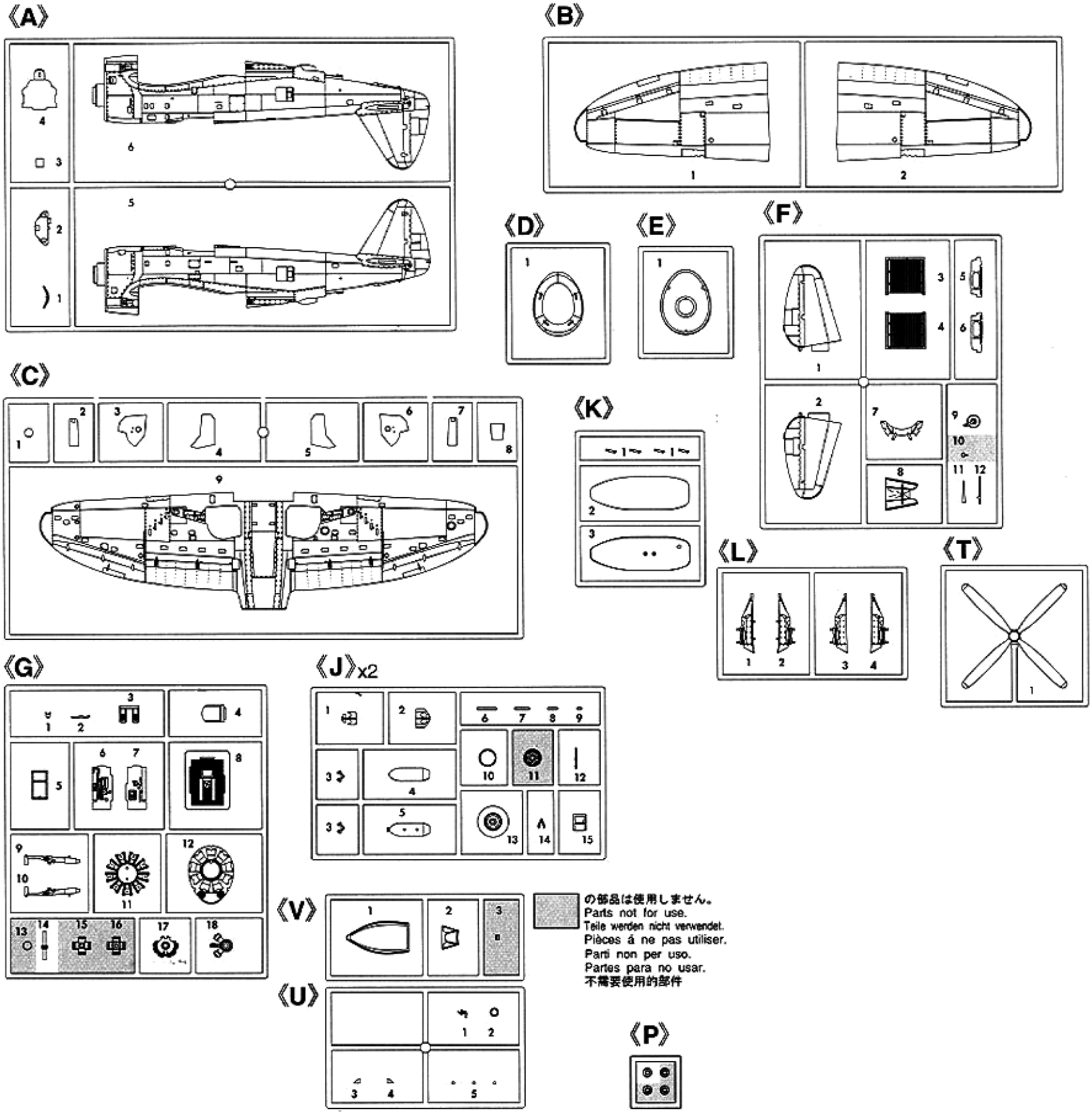
《A》
《B》
《C》
《D》
《E》
《F》
《G》
《J》x2
《K》
《L》
《P》
《T》
《U》
《V》
の部品は使用しません。
Parts not for use.
Teile werden nicht verwendet.
Pièces á ne pas utiliser.
Parti non per uso.
Partes para no usar.
不需要使用的部件

8	H 8	シルバー(銀)	SILVER
12	H 52	オリーブドラブ(1)	OLIVE DRAB (1)
13	H 53	ニュートラルグレー	NEUTRAL GRAY
27	H 58	機体内部色	INTERIOR GREEN
28	H 18	黒鉄色	STEEL
33	H 12	つや消しブラック	FLAT BLACK
41	H 47	レッドブラウン	RED BROWN
47	H 90	クリアーレッド	CLEAR RED
49	H 92	クリアーオレンジ	CLEAR ORANGE
50	H 93	クリアーブルー	CLEAR BLUE
54	H 80	カーキグリーン	KHAKI GREEN
61	H 76	焼鉄色	BURNT IRON
92		セミグロスブラック	SEMI GROSS BLACK
137	H 77	タイヤブラック	TIRE BLACK
327		レッドFS11136	RED FS11136
329		イエローFS13538	YELLOW FS13538
331		ダークシーグレーBS381C/638	DARK SEAGRAY BS381C/638
351		FS34151ジンク・クロメイトタイプI	FS34151 ZINC-CHROMATE TYPE I
352		FS33481クロメイトイエロープライマー	FS33481 CHROMATE YELLOW PRIMER
362		オーシャングレー	OCEAN GRAY
363		BS637ミディアムシーグレー	BS637 MIDIUM SEA GRAY

Marking & Painting

マーキング及び塗装図 Markierungen und Bemalung Decoration et Peinture Marchio & Pittura Decoracion y Pintura 標貼及著色指示

1 第56戦闘航空群 司令官 デイヴィッド シリング大佐乗機 イギリス 1944年 12月
56th Fighter Group, Co.Col.David Schilling England June 1944

P-47D-25RE「LM-S」

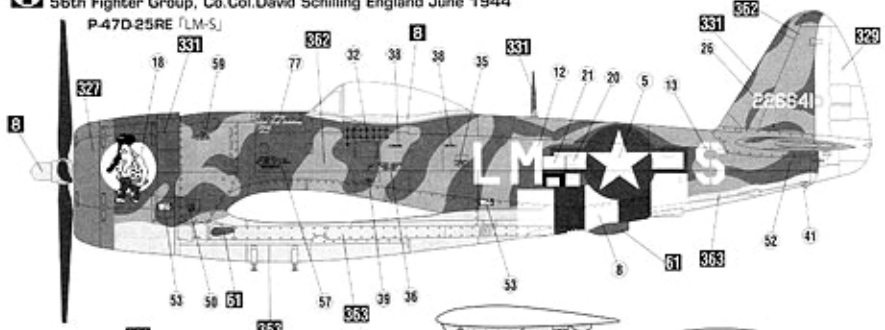

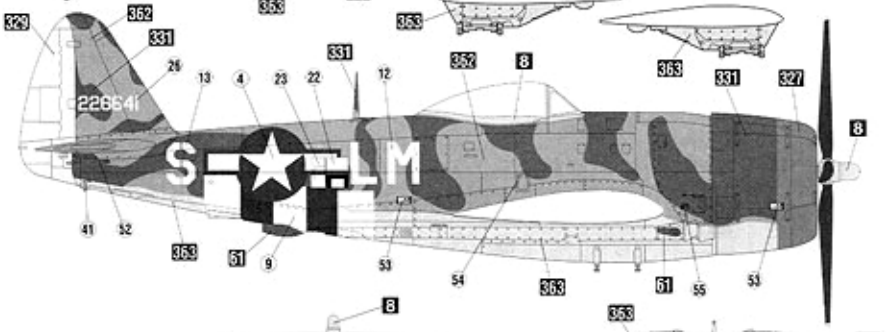

2 第56戦闘航空群 第62戦闘飛行隊 フレデリック クリステンセン大尉乗機イギリス 1944年6月
62ndFS 56th Fighter Group, Capt. Frederick Christensen England June 1944

P-47D-25RE「LM-C」

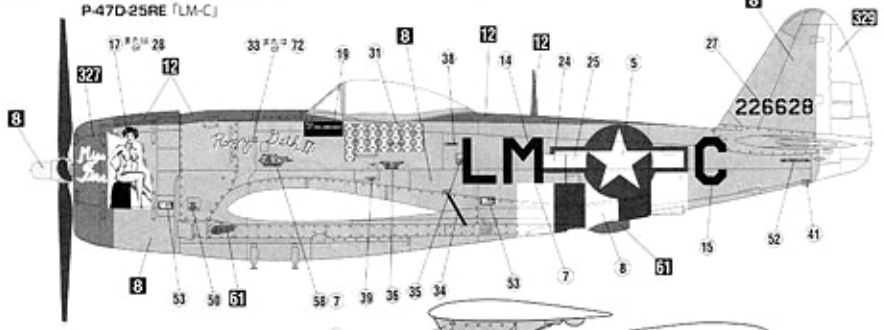

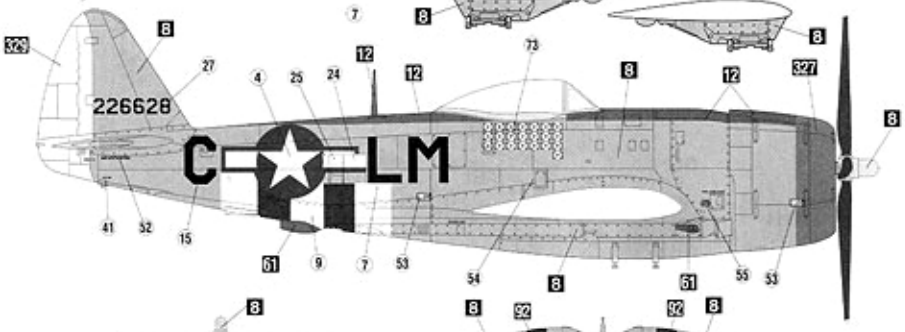

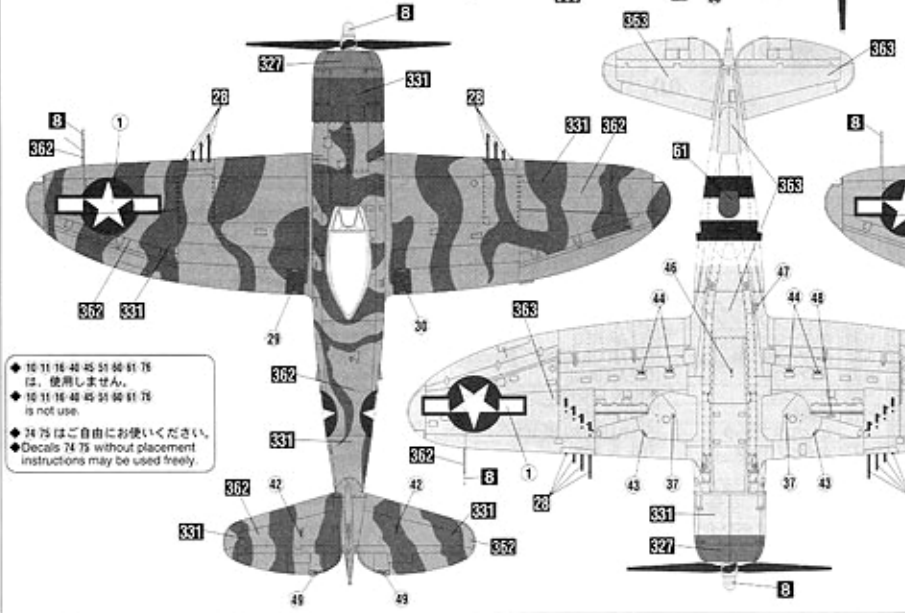

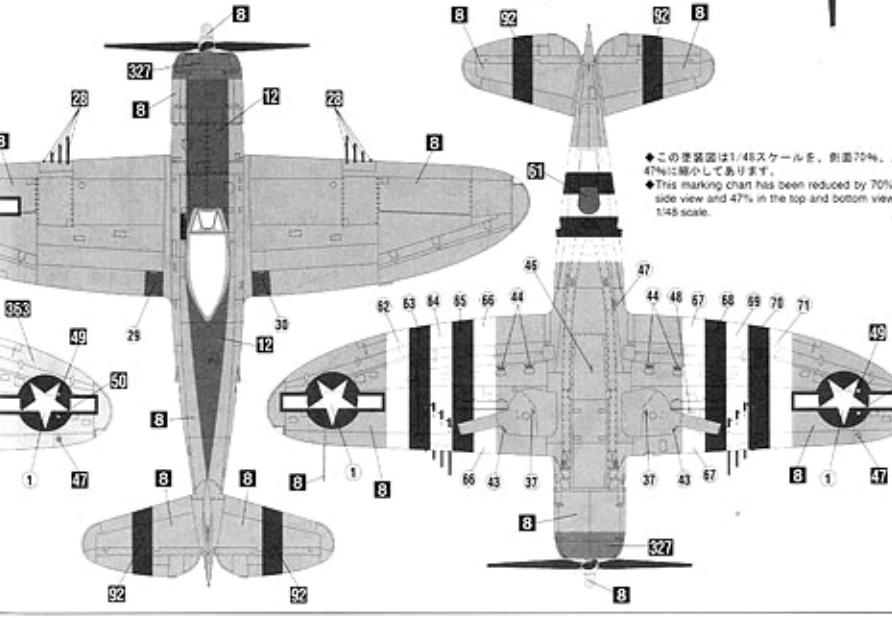

◆この塗装図は1/48スケールを、側面70%、上下面47%に縮小してあります。
◆This marking chart has been reduced by 70% in the side view and 47% in the top and bottom views from 1/48 scale.

◆ 10 11 16 40 45 51 60 61 76 は、使用しません。
◆ 10 11 16 40 45 51 60 61 76 is not use.

◆ 74 75 はご自由にお使いください。
◆Decals 74 75 without placement instructions may be used freely.