このキットに接着剤及び塗料は含まれておりません。プラスチック専用の物を別にお求め下さい。

1 コックピットの組み立て
Cockpit Assembly

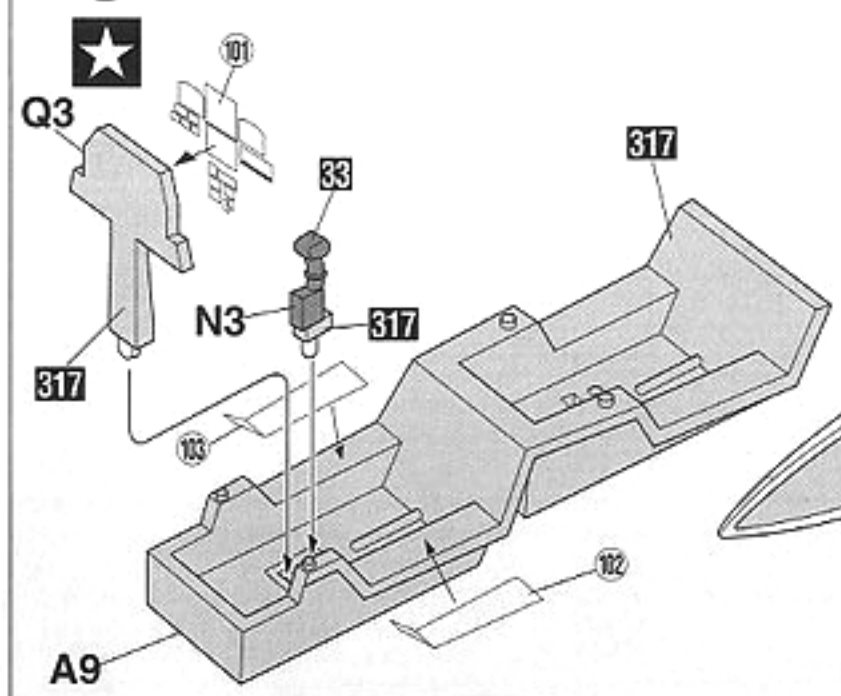

2 コックピットの取り付け
Cockpit Installation

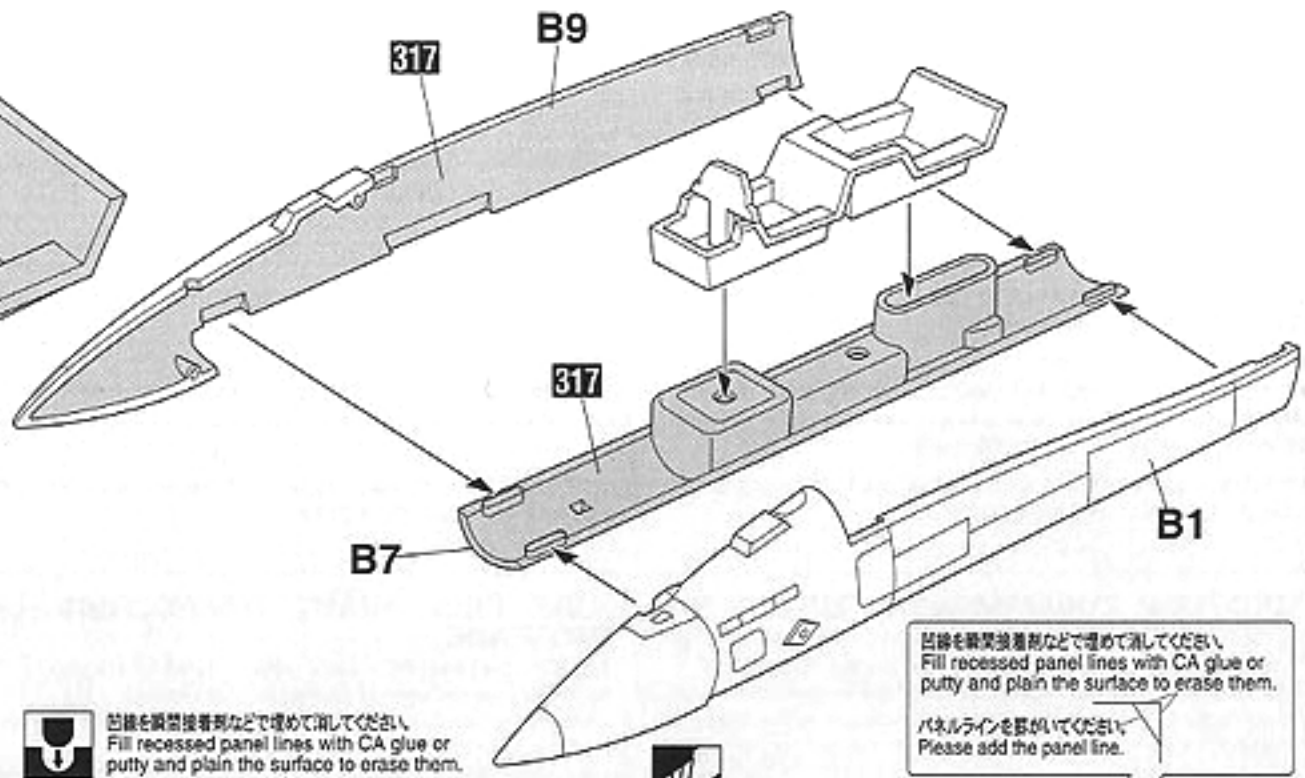

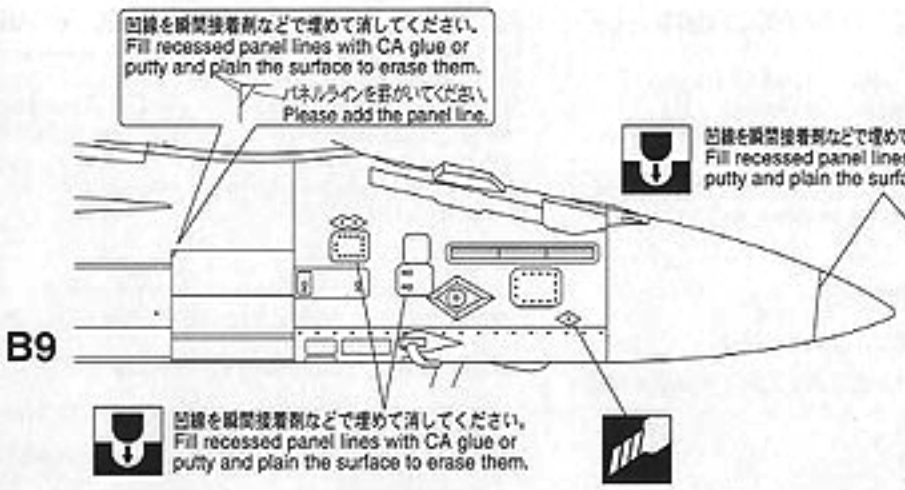

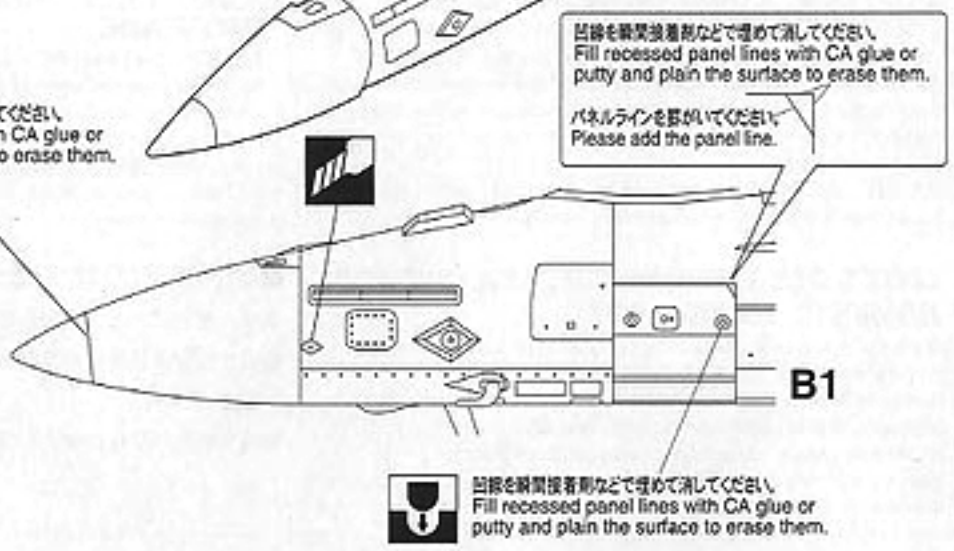

3 胴体の取り付け
Fuselage Assembly

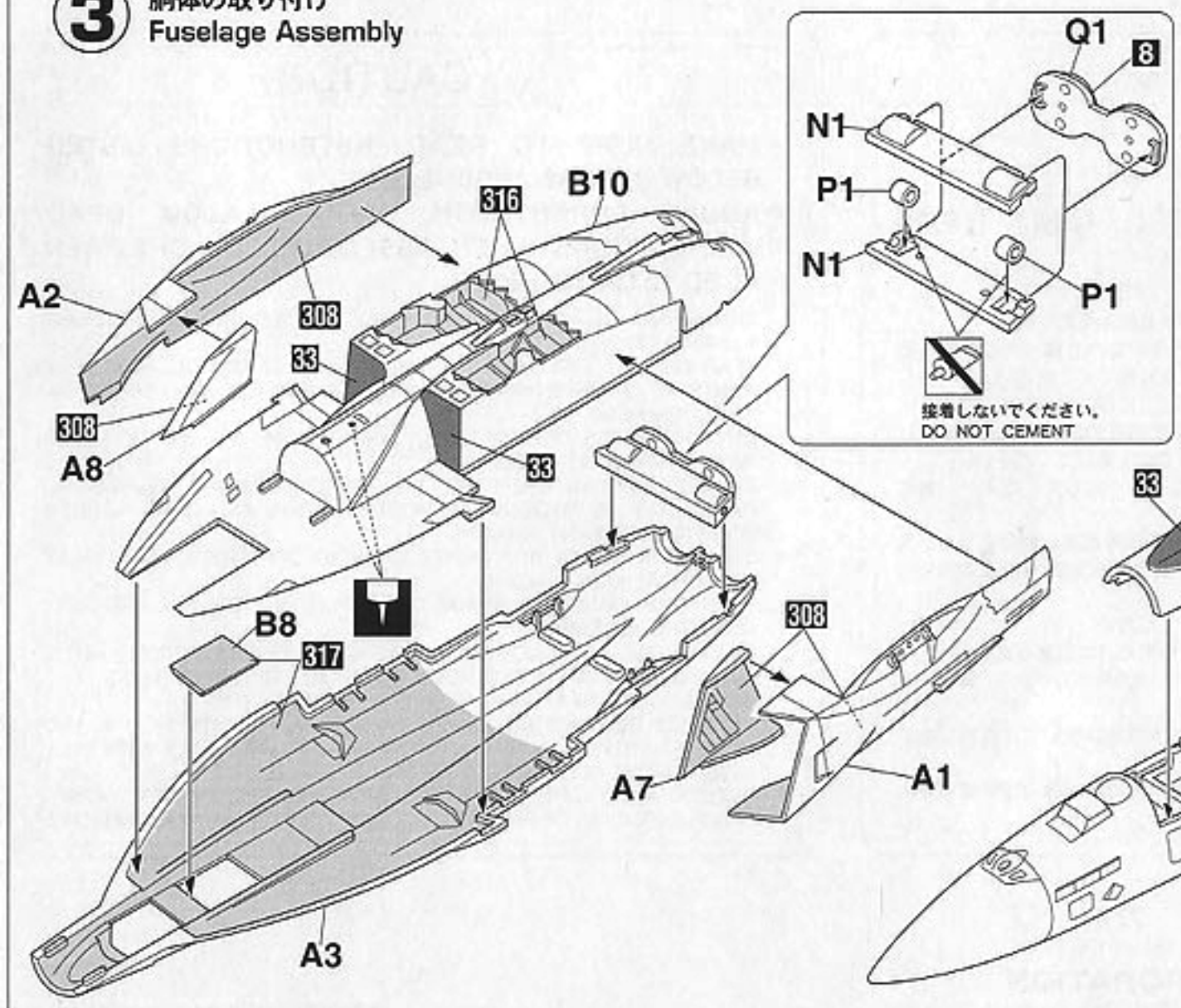

4 機首の取り付け
Nose Installation

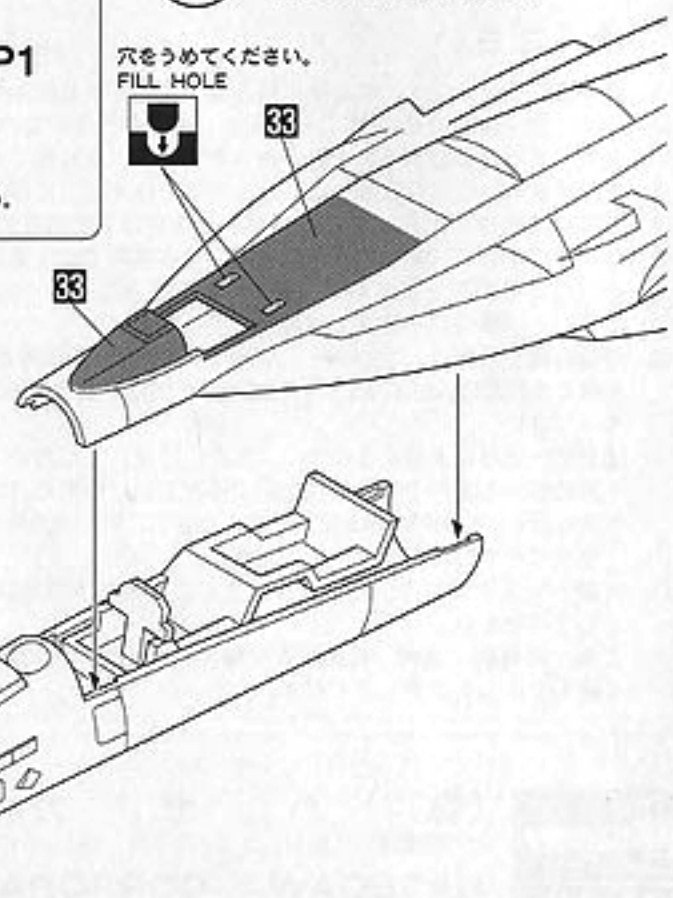

5 主翼の取り付け
Main Wing Installation

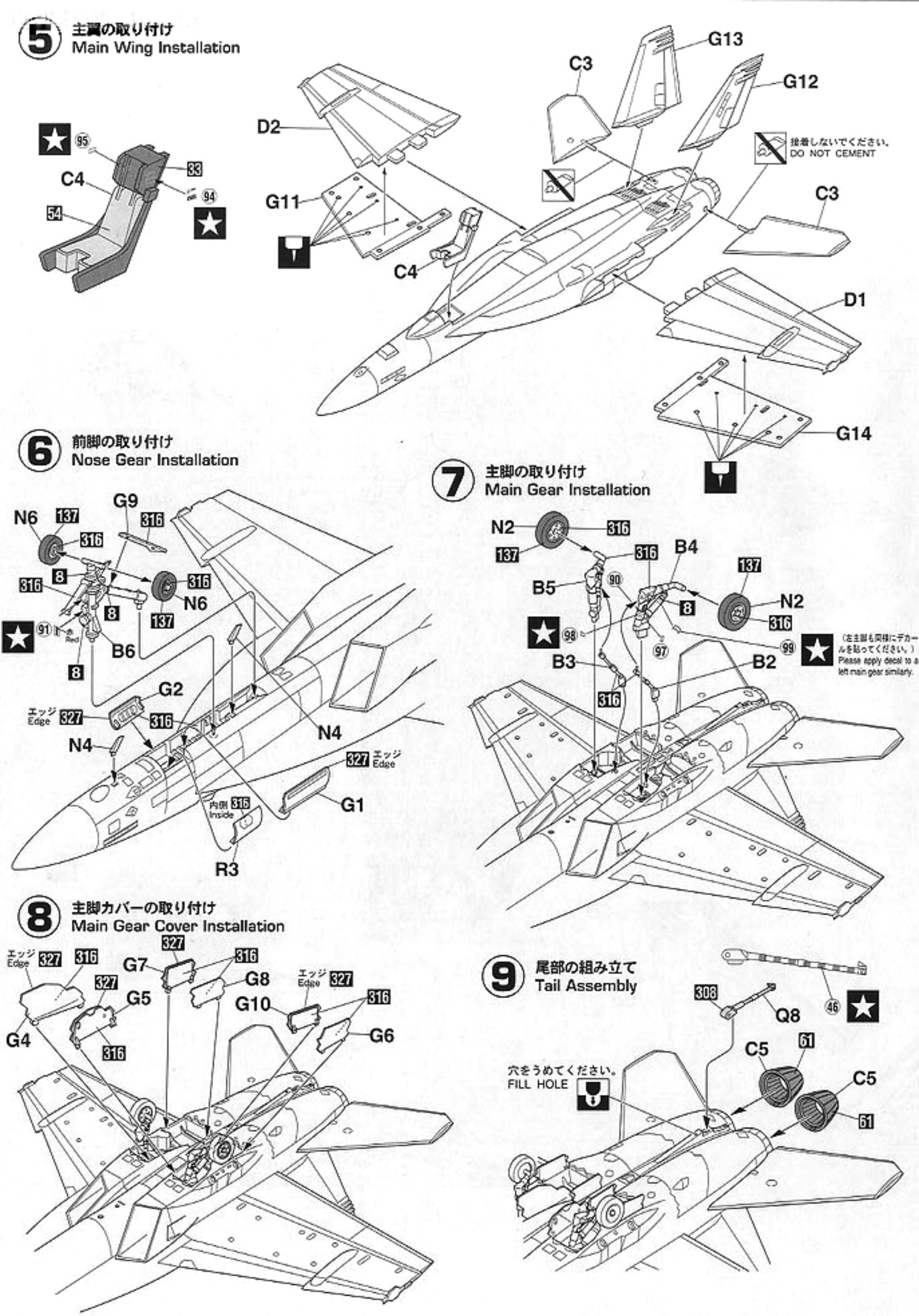

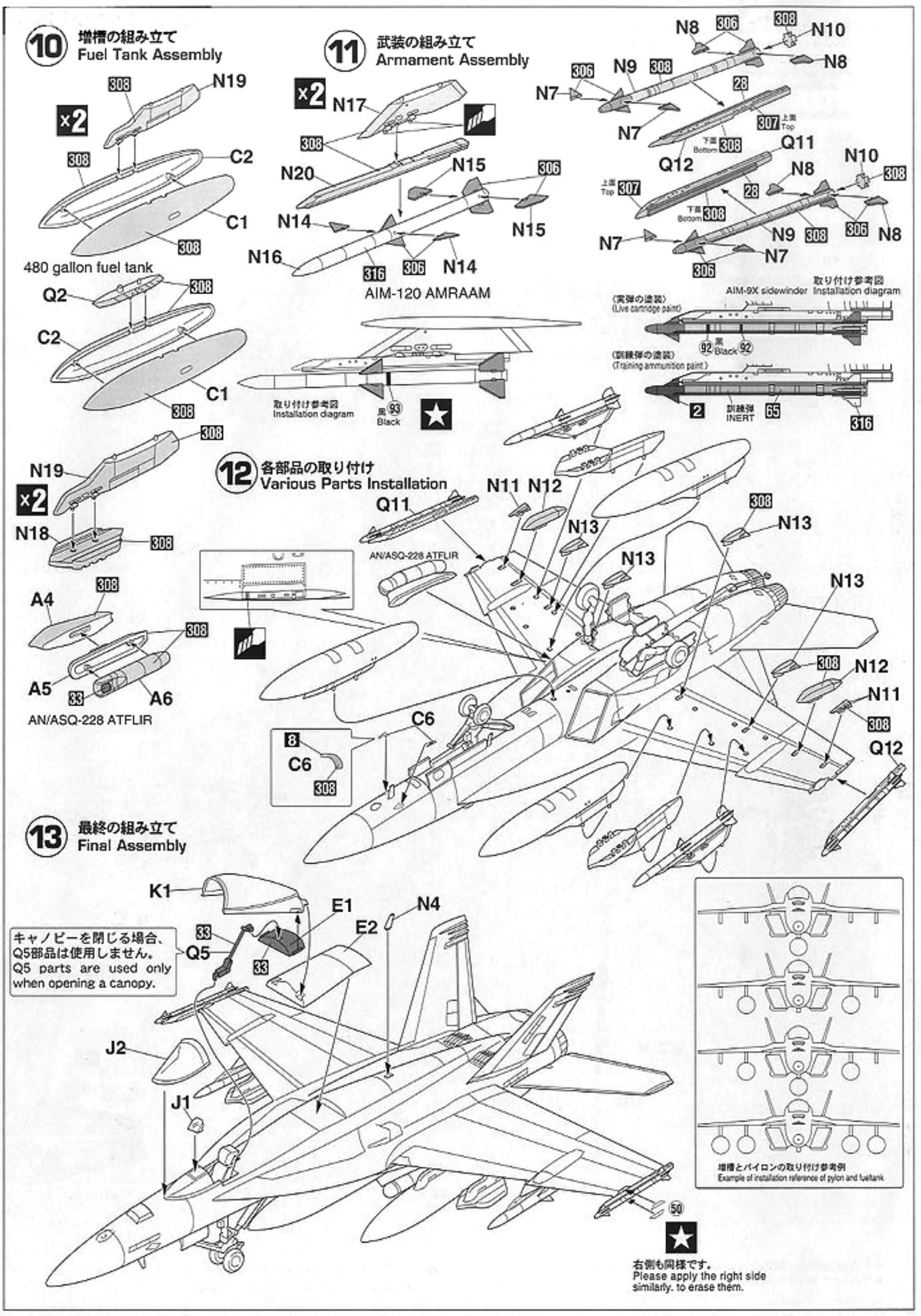
10 増槽の組み立て
Fuel Tank Assembly
×2
308
N19
C2
C1
480 gallon fuel tank
Q2
11 武装の組み立て
Armament Assembly
N17
N20
N15
N14
N16
316
306
AIM-120 AMRAAM
N8
N10
N9
N7
28
307 上面 Top
下面 Bottom
Q11
Q12
AIM-9X sidewinder
取り付け参考図
Installation diagram
(実弾の塗装)
(Live cartridge paint)
92 黒 Black
(訓練弾の塗装)
(Training ammunition paint)
2
訓練弾 INERT
65
93 黒 Black
12 各部品の取り付け
Various Parts Installation
N18
A4
A5
A6
33
AN/ASQ-228 ATFLIR
N11
N12
N13
C6
8
Q12
13 最終の組み立て
Final Assembly
K1
E1
E2
N4
Q5
キャノピーを閉じる場合、
Q5部品は使用しません。
Q5 parts are used only
when opening a canopy.
J2
J1
50
増槽とパイロンの取り付け参考例
Example of installation reference of pylon and fueltank
右側も同様です。
Please apply the right side
similarly. to erase them.

《A》

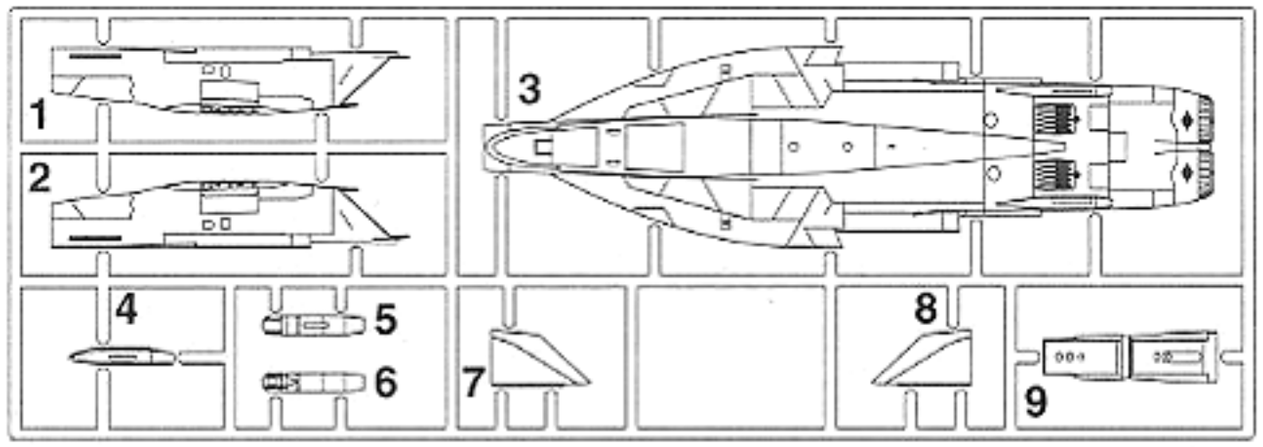

《G》

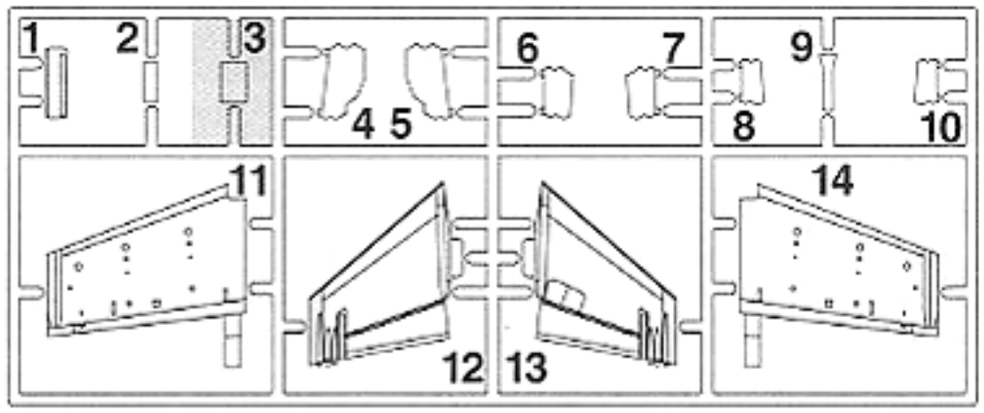

《B》

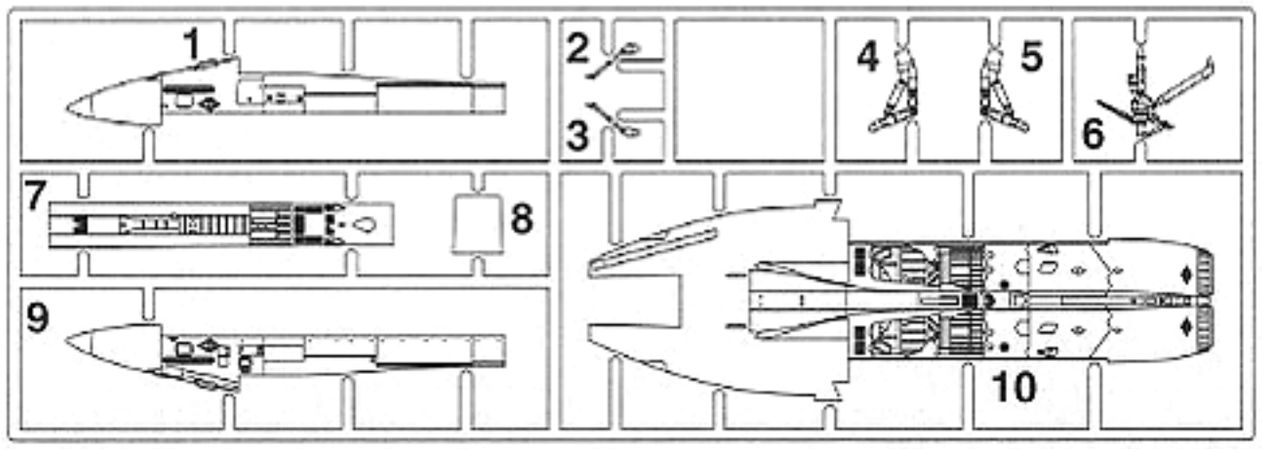

《J》

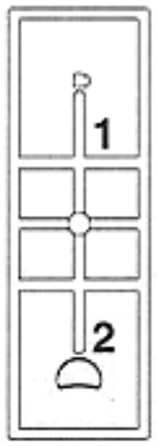

《K》

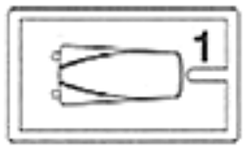

《N》×2

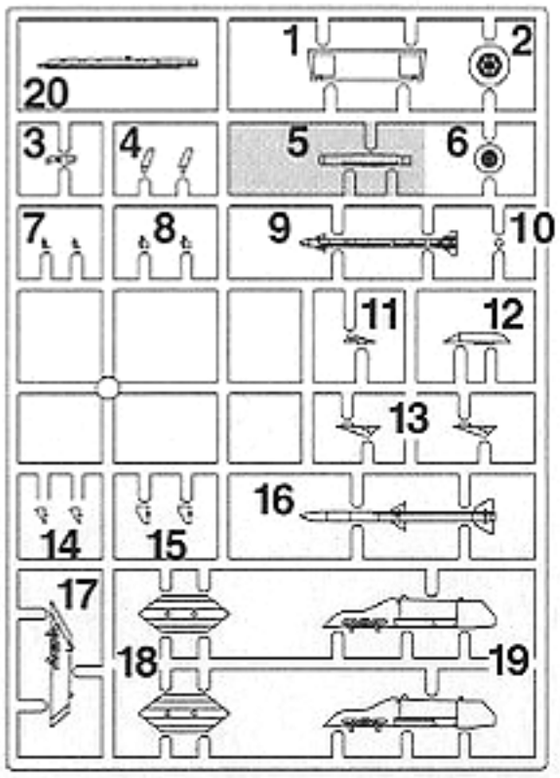

《C》×2

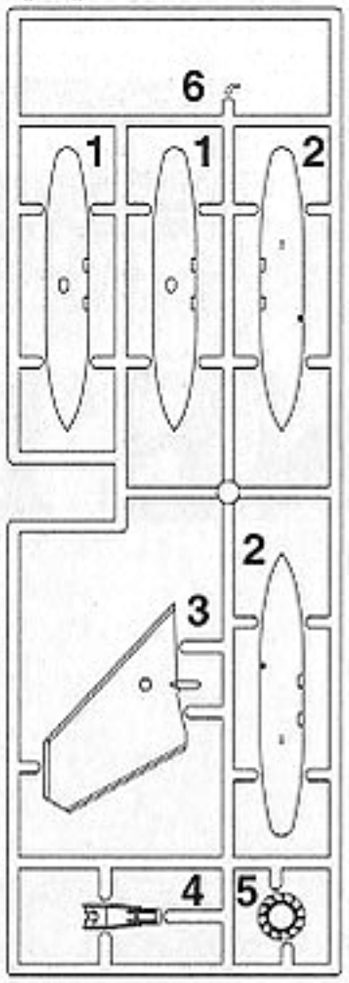

《D》

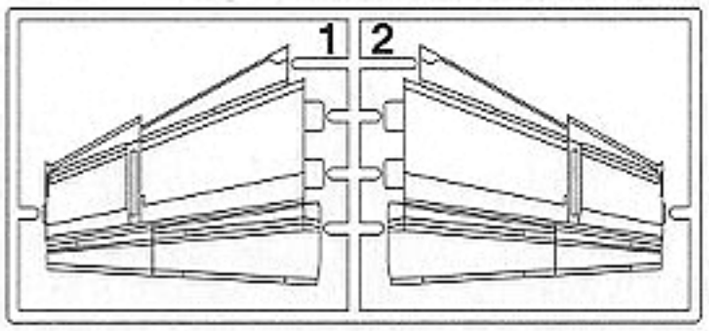

《P-1》

《R》

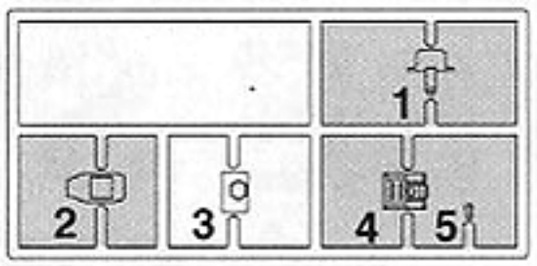

《E》

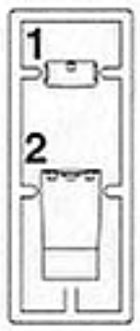

《Q》

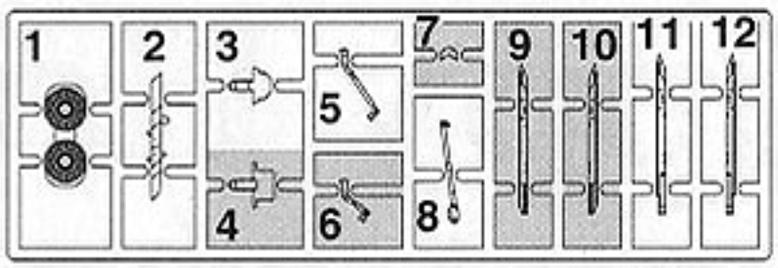

の部品は使用しません。
Parts not for use.
Teile werden nicht verwendet.
Pièces á ne pas utiliser.
Parti non per uso.
Partes para no usar.
不需要使用的部件

2	H2	ブラック(黒)	BLACK
8	H8	シルバー(銀)	SILVER
28	H18	黒鉄色	STEEL
33	H12	つや消しブラック	FLAT BLACK
47	H90	クリアーレッド	CLEAR RED
50	H93	クリアーブルー	CLEAR BLUE
54	H80	カーキグリーン	KHAKI GREEN
61	H76	焼鉄色	BURNT IRON
65	H15	インディブルー	BRIGHT BLUE
137	H77	タイヤブラック	TIRE BLACK
306		グレーFS36270	GRAY FS36270
307		グレーFS36320	GRAY FS36320
308		グレーFS36375	GRAY FS36375
316		ホワイトFS17875	WHITE FS17875
317		グレーFS36231	GRAY FS36231
327		レッドFS11136	RED FS11136
337		グレイッシュブルーFS35237	GRAYISH BLUE FS35237

Marking and Painting

マーキング及び塗装図
Markierungen und Bemalung
Decoration et Peinture
Marchio & Pittura
Decoracion y Pintura
標貼及著色指示

アメリカ海軍 空母 USS ジョージ ワシントン搭載 第195戦闘攻撃飛行隊 "ダムバスターズ" CAG機、2011年
VFA-195 "DAMBUSTERS" COMMANDING OFFICER, U.S. NAVY, GEORGE WASHINGTON, 2011

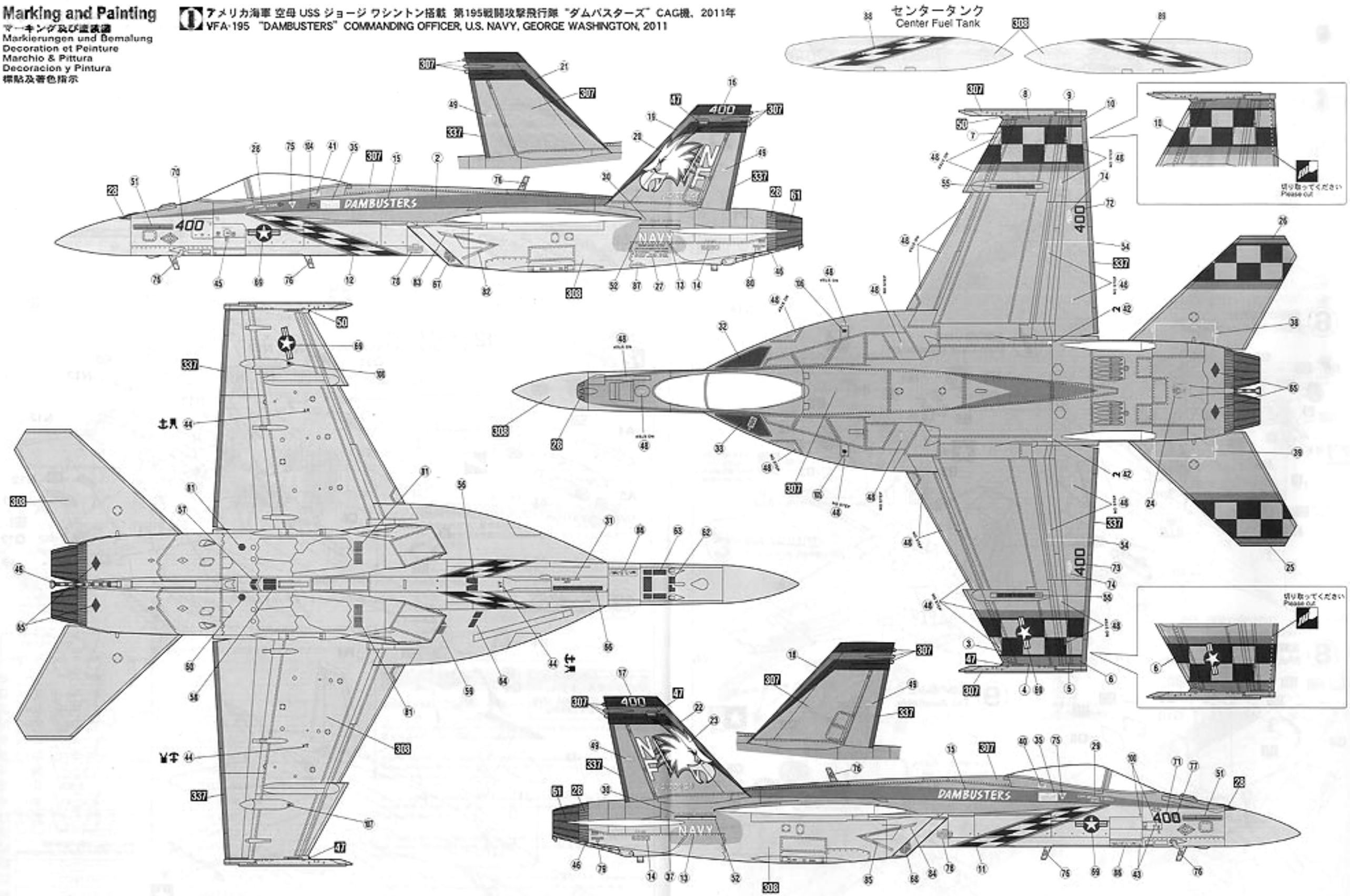

◆この塗装図は1/72スケールを、80%に縮小してあります。
◆This paint scheme diagram has been reduced to 80% of 1/72 scale size.

● 34、36、47、53、96、のデカールは使用しません。
34, 36, 47, 53, and 96 decals are not used.